

MINI A-T

Código artículo	86.D105.3211.02
Tipo de producto	Indoor
Categoría	Downlights
Familia	MINI
Subfamilia	MINI A-T
Pictograms	CRI 90 · CE · Driver INCL. · On Off · DALI · IP 20

Dimensions	
Product dimensions (mm)	ø64.5*H97mm

Esquema

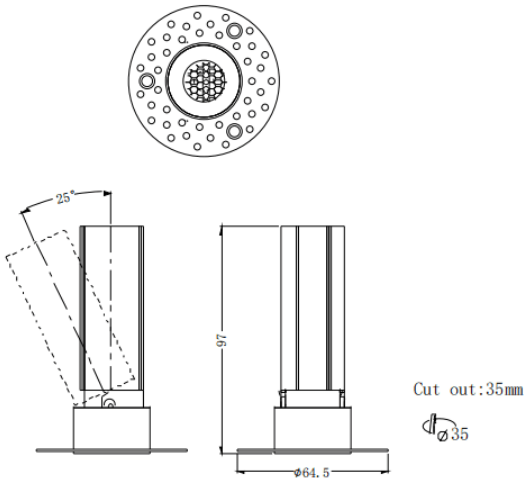

Producto	
Potencia real (W)	7
Flujo luminoso real (lm)	350
Eficacia luminosa (lm/W)	50
Ángulo de apertura	15
Tiempo de vida	50000 h L80B10
IP	20
Equipo	ON/OFF
Temperatura de color (K)	2700
Consistencia de color (SDCM)	SDCM3
CRI	90